NIVEL −1.50 ZAPATAS
Cimentación
Hormigón: H−21 , Control Normal
Escala: 1:50

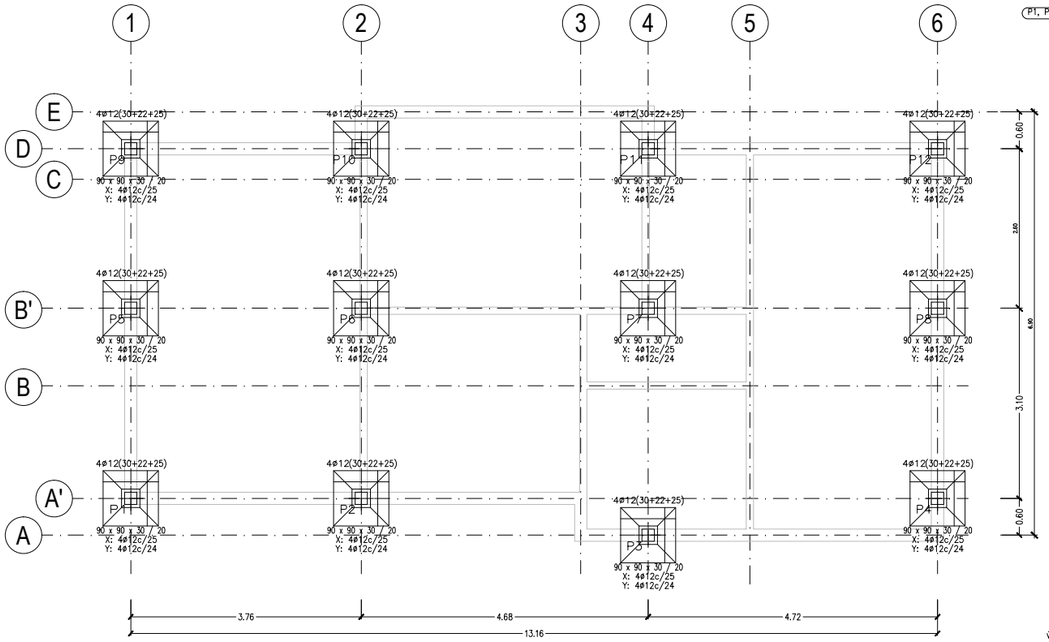

P1, P2, P3, P4, P5, P6, P7, P8, P9, P10, P11 y P12 Escala: 1:50

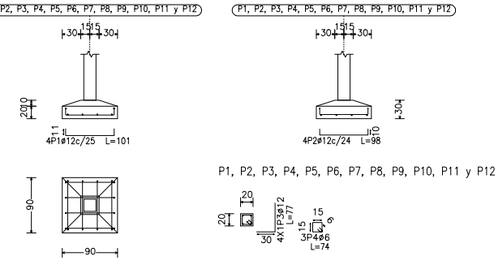

CUADRO DE ELEMENTOS DE CIMENTACIÓN				
Referencias	Dimensiones (cm)	Canto (cm)	Armado Inf. X	Armado Inf. Y
P1, P2, P3, P4, P5, P6, P7, P8, P9, P10, P11 y P12	90x90	30 / 20	4Ø12c/25	4Ø12c/24

PERSPECTIVA DE CERCHAS
OFICINA
Norma de acero conformado: AISI S100−2007 (LRFD)
Acero conformado: ASTM A 36 36 ksi
Escala: 1:100

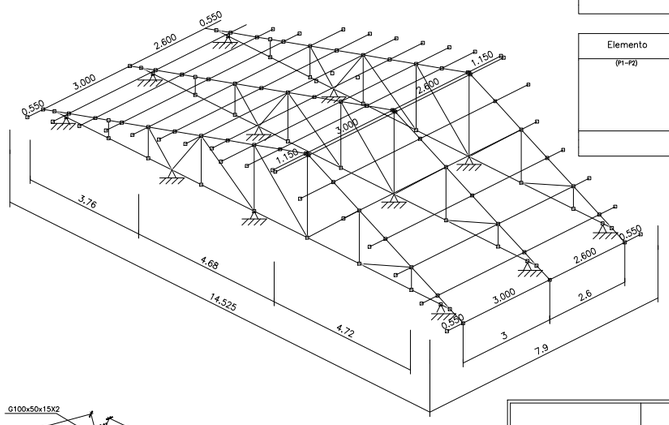

Elemento	Pos.	Diám.	No.	Long. (cm)	Total (cm)	AH−400CN (kg)
P1=P2=P3=P4=P5=P6=P7=P8 P9=P10=P11=P12	1	ø12	4	101	404	3.6
	2	ø12	4	98	392	3.5
	3	ø12	4	77	308	2.7
	4	ø6	3	74	222	0.5
					Total+5%: (x12):	10.8 129.6
					ø6: ø12: Total:	6.0 123.6 129.6

Elemento	Pos.	Diám.	No.	Long. (cm)	Total (cm)	AH−400CN (kg)
(P1−P2)	1	ø12	4	249	996	8.8
	2	ø12	8	149	1192	10.6
	3	ø12	4	249	996	8.8
	4	ø12	8	149	1192	10.6
	5	ø12	6	77	462	4.1
	6	ø6	3	54	162	0.4
	7	ø12	6	77	462	4.1
	8	ø6	3	54	162	0.4
					Total+10%:	52.6
					ø6: ø12: Total:	0.9 51.7 52.6

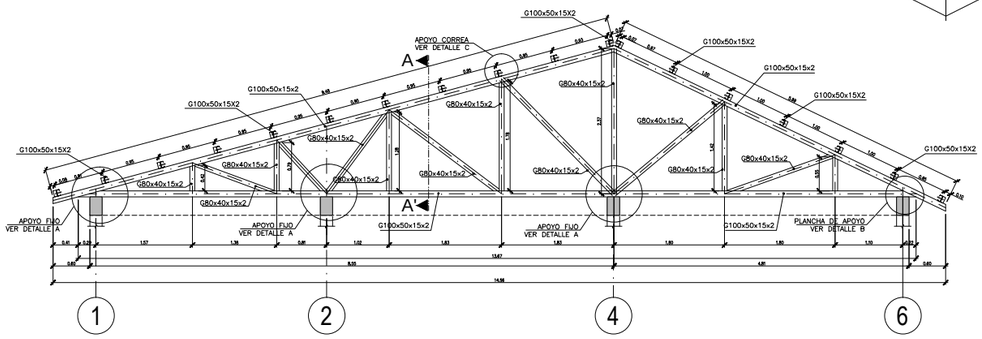

CERCHA TIPO OFICINA

ESC 1:50

CORDON INFERIOR G100x50x15x2	CORDON SUPERIOR G100x50x15x2
DIAGONALES MONTANTES G80x40x15x2	CORREAS G100x50x15x2

PERFILES METALICOS

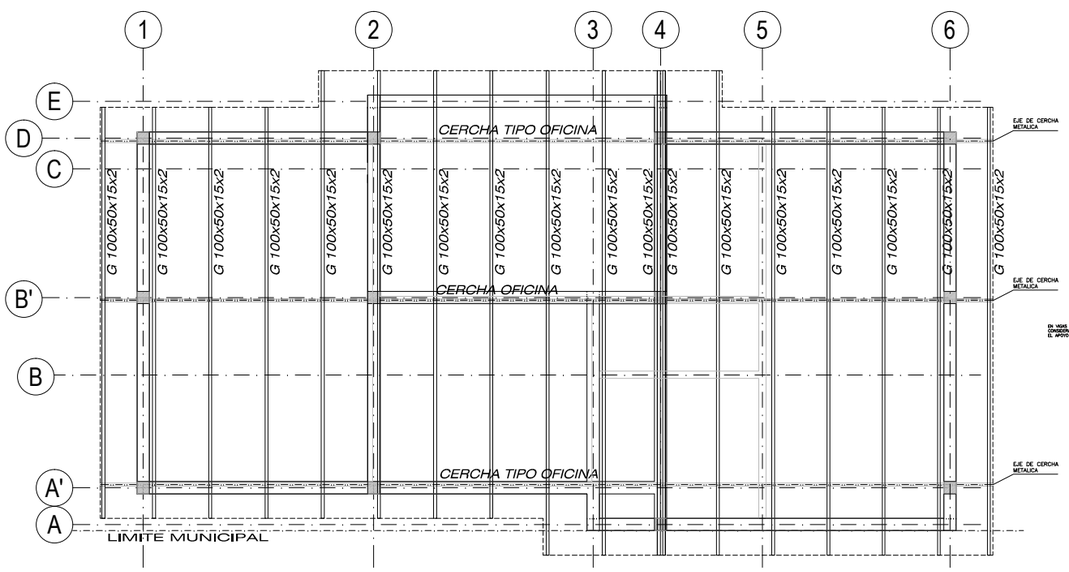

UBICACION DE CERCHAS OFICINA

ESC 1:50

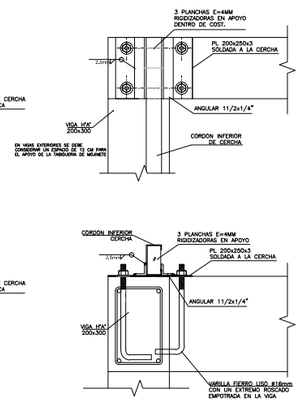

DETALLE A
APOYO CERCHAS FIJO

ESC 1:10

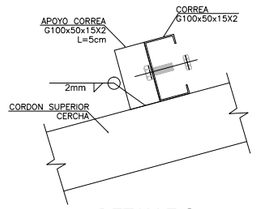

DETALLE C
APOYO DE CORREAS

ESC 1:5

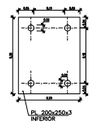

DETALLE B
PLACA DE APOYO FIJO

ESC 1:10

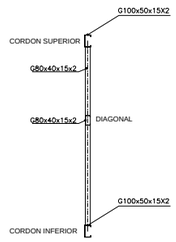

SECCION A-A'

ESC 1:25

NOTAS

1.− EL MATERIAL DE TODOS LOS ELEMENTOS METALICOS DEBE SER A.S.T.M. A−36 O EQUIVALENTE, VARILLAS ROSCADAS (ENTERAS SIN UNIONES) Y PERNOS GRADO 5

2.− TODAS LAS SOLDADURAS SE REALIZARAN CON ELECTRODOS E6011 DEBIENDO CUMPLIRSE LAS NORMAS ESTABLECIDAS POR LA A.S.TM. Y A.W.S.

3.− LA ESTRUCTURA DEBE FABRICARSE DE ACUERDO Y SEGUN NORMAS A.I.S.I.

4.− DURANTE EL PROCESO DE ERECCION Y MONTAJE DEBE ARRIOSTRARSE LA ESTRUCTURA EN SENTIDO LONGITUDINAL.

5.− SE DEBEN VERIFICAR LAS DIMENSIONES EN OBRA.

6.− TODAS LAS DIMENSIONES EN METROS EXCEPTO DONDE SE INDIQUE LO CONTRARIO

7.− SE DEBE APLICAR DOS CAPAS DE PINTURA ANTICORROSIVA EN DIFERENTES COLORES

8.− TODOS LOS ELEMENTOS DEBERAN ESTAR SOLDADOS ENTRE SI EN TODA LA LONGITUD DE CONTACTO, EXCEPTO DONDE SE INDIQUE OTRO TIPO DE UNION.

ZAPATA LETRERO PRINCIPAL
COLUMNA LETRERO PRINCIPAL
Hormigón: H−21 , Control Normal
Escala: 1:50

(P1−P2)

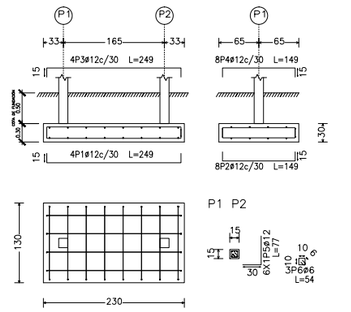

CUADRO DE PILARES

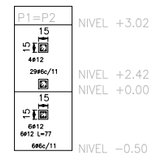

CONSULTOR DE LINEA:	UBICACION:		PROPIETARIO: YACIMIENTOS PETROLIFEROS FISCALES BOLIVIANOS — GERENCIA NACIONAL DE REDES DE GAS Y DUCTOS — DIRECCION GAS VIRTUAL
	DEPARTAMENTO	POTOSI	
	PROVINCIA	RAFAEL BUSTILLO	
	MUNICIPIO	LLALLAGUA	

OBRA: PROYECTO CONSTRUCCION DE OBRAS CIVILES COMPLEMENTARIAS DE ESR LLALLAGUA - PROYECTO GNL

DESCRIPCIÓN: PLANTA EJES, FUNDACIONES Y VIGAS DE OFICINA APOYOS Y PERFILES DE CUBIERTA

ESPECIALIDAD:	FECHA:	ESCALA:	LÁMINA:
ESTRUCTURAS	AGOSTO 2015	INDICADAS	1 /6